第13回中野土びなテニス大会（女子ダブルス）　　大会グレード：E

①1	宮原佐代子 滝沢正枝	（長野市:ながの東急TS） （中野:サンバレーTC）
2	Bye	
3	島田浩子 原山典子	（長野市:エーデルTC） （長野市:西和田TC）
4	柄澤幸子 多田早織	（千曲:アプリコTC） （千曲:アプリコTC）
5	梨子下京子 中野恵美	（長野:ハーガードTC） （長野市:エーデルTC）
6	森下恭子 川上嘉枝	（松本:ウィニング） （松本:なかよし会）
7	小林民恵 柳沢澄枝	（上田:team　Try） （上田:YzTC）
8	Bye	
9	田澤繭子 田中千恵子	（中野:フェニックスTC） （中野:フェニックスTC）
10	荒井裕子 望月理奈	（須坂:須坂LTC） （千曲:アプリコTC）
11	Bye	
⑥12	竹前真由美 吉池亜希	（上田:ロビングバードTC） （上田:team　Try）
③13	富士美雪 堀川美子	（軽井沢:池の前TC） （須坂:須坂LTC）
14	Bye	
15	田渕洋子 佐藤益美	（千曲:アプリコTC） （千曲:アプリコTC）
16	内川美和 原　奈美恵	（松本:JOKER） （長野市:ながの東急TS）
17	武田亜季 二木いずみ	（長野市:西和田TC） （長野市:サマンサ）
18	原　貴子 小山晴美	（長野市:FreedomTC） （中野:ラブオールTC）
19	青木千恵 倉石雅子	（長野市:TEAM　m&m） （長野市:TEAM　m&m）
20	片桐こゆき 池田未奈	（長野市:team　HERO） （中野:ラブオールTC）
21	塩澤和子 西田ひかる	（長野市:TuesTC） （須坂:須坂LTC）
22	金児えい子 平林真弓	（長野市:ドリームTC） （長野市:team　HERO）
23	Bye	
⑤24	石井康子 寺島直子	（軽井沢:池の前TC） （佐久:わあむほーるTC）
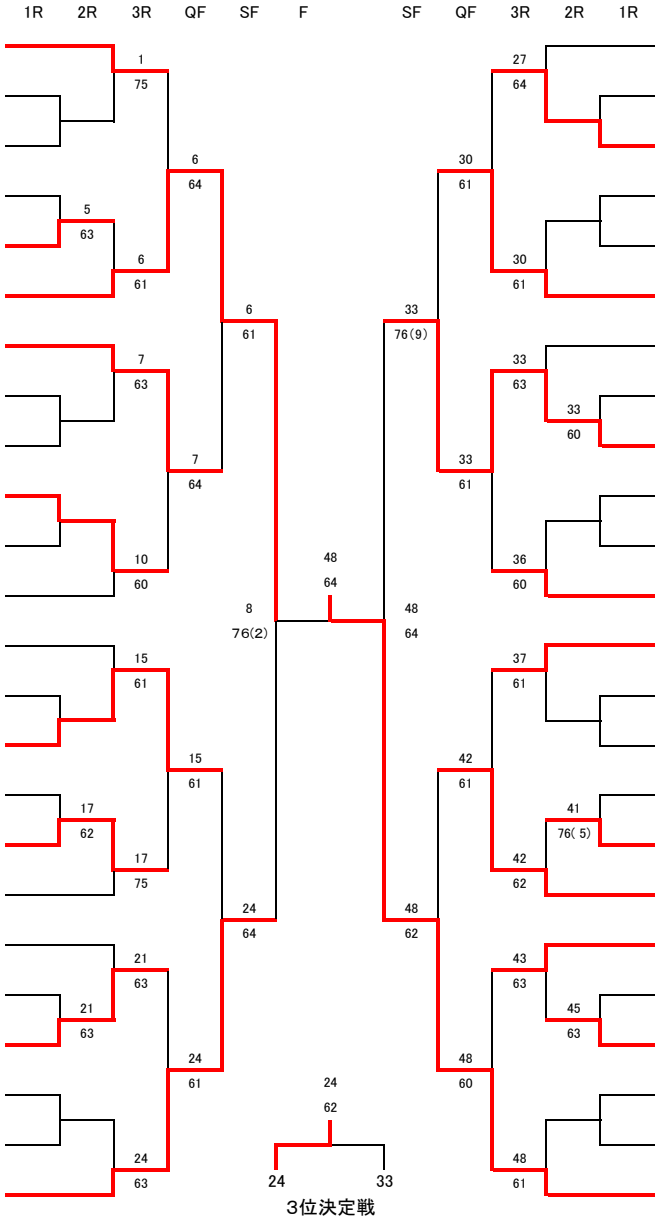
25⑧	高橋裕子 小松一美	（松本:ATC） （松本:ATC）
26	Bye	
27	綿貫由利子 鈴木千絵	（長野市:team　HERO） （中野:フェニックスTC）
28	塩野元子 伊藤良子	（須坂:須坂LTC） （中野:サンバレーTC）
29	Bye	
30	袖山桂子 庭山典子	（長野市:team　HERO） （長野市:team　HERO）
31	長沢葉子 岡澤純子	（長野市:ながの東急TS） （須坂:須坂LTC）
32	原田さや香 土屋孝子	（上田:team　Try） （上田:team　Try）
33	池田恵美子 西澤ゆか	（千曲:アプリコTC） （千曲:アプリコTC）
34	矢嶋由佳里 加藤博子	（長野市:ALL　one ' sTC） （長野市:ALL　one ' sTC）
35	Bye	
36④	山辺佳代子 岩谷眸未	（長野市:TEAM　m&m） （長野市:team　HERO）
37⑦	栗林静子 涌井美代子	（長野市:MAX） （長野市:TEAM　m&m）
38	Bye	
39	畠山田鶴子 星野てる美	（中野:ラブオールTC） （中野:スィートスポットTC）
40	藤森晶子 唐木　綾	（駒ヶ根:駒ヶ根Tカレッジ） （駒ヶ根:駒ヶ根Tカレッジ）
41	藤井貴子 高村充子	（須坂:須坂LTC） （長野市:team　HERO）
42	渡辺幸子 野池真弓	（千曲:アプリコTC） （千曲:アプリコTC）
43	丸山文子 大塚真理	（長野市:エーデルTC） （長野市:team　HERO）
44	小野洋子 小林エミ子	（須坂:須坂LTC） （須坂:須坂LTC）
45	月岡ゆう子 小川みゆき	（中野:スィートスポットTC） （中野:ラブオールTC）
46	関戸秀子 小林亨子	（長野市:せんとぽーりあ） （長野市:せんとぽーりあ）
47	Bye	
48②	田村貴子 土屋洋子	（佐久:カジヤTC） （佐久:カジヤTC）